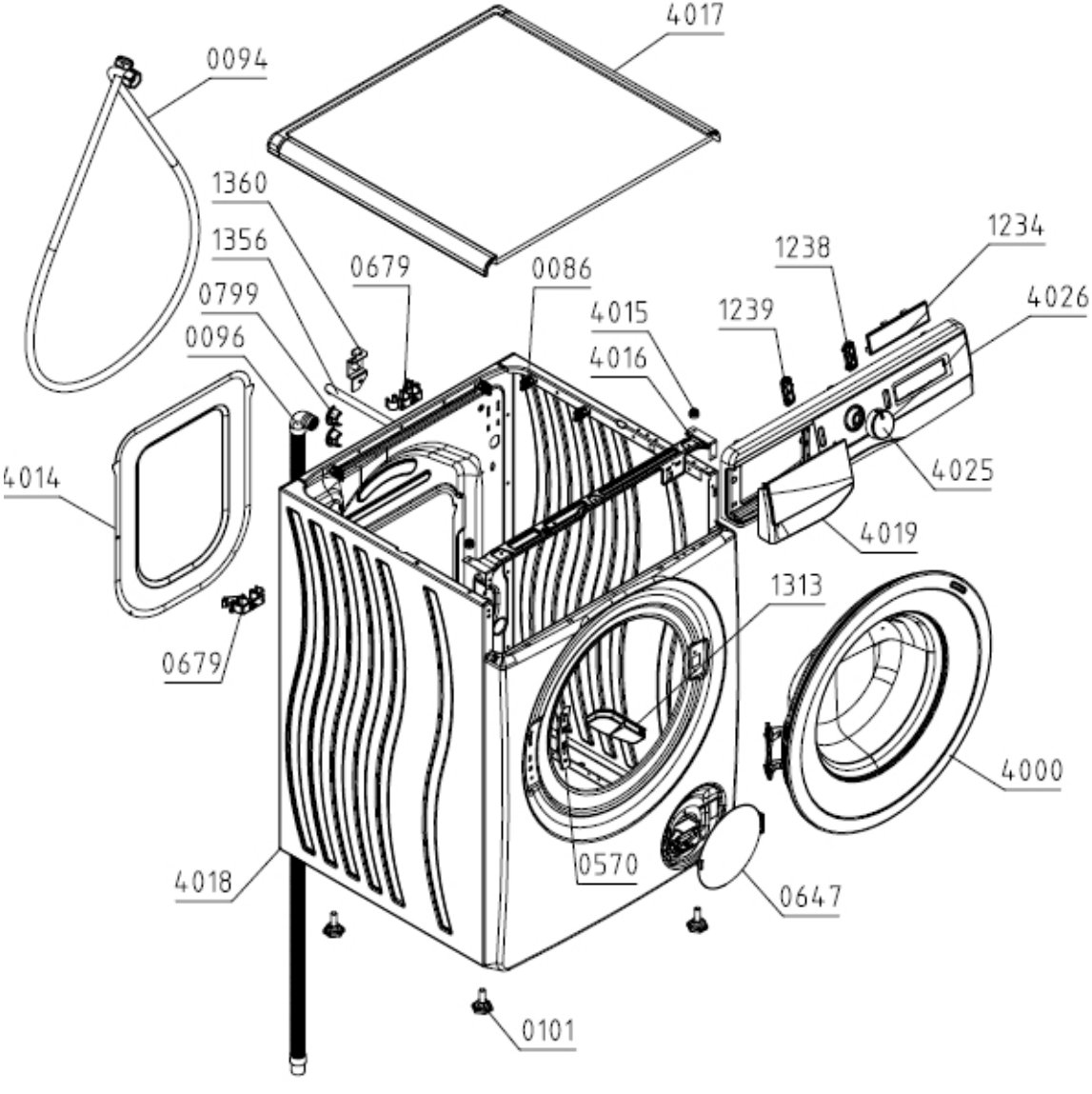
4017
0094
1360
1356
0679
0086
1238
1234
0799
4015
1239
4026
0096
4016
4014
4025
4019
1313
0679
4000
0570
4018
0647
0101

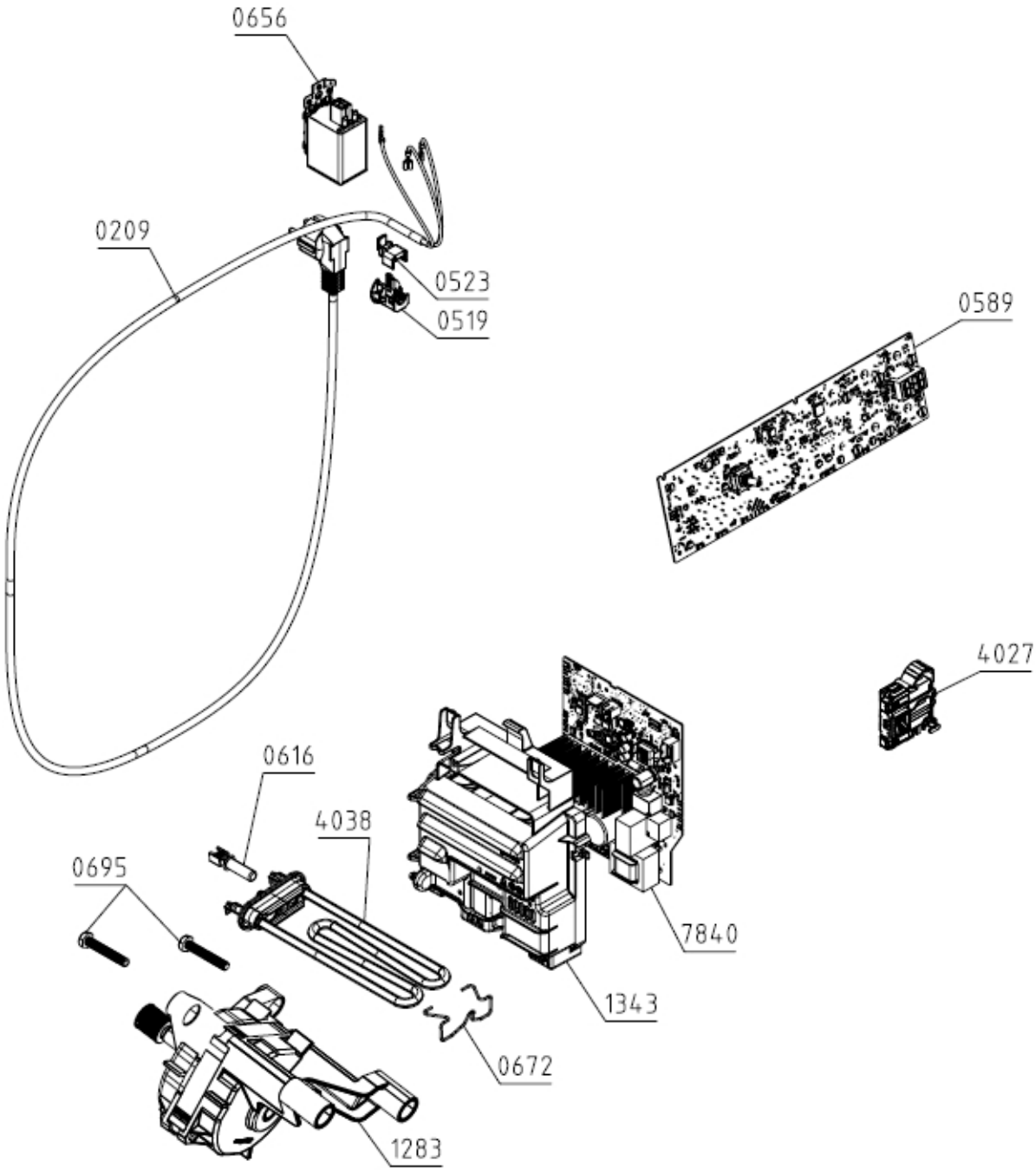
0656
0209
0523
0519
0589
4027
0616
4038
0695
7840
1343
0672
1283

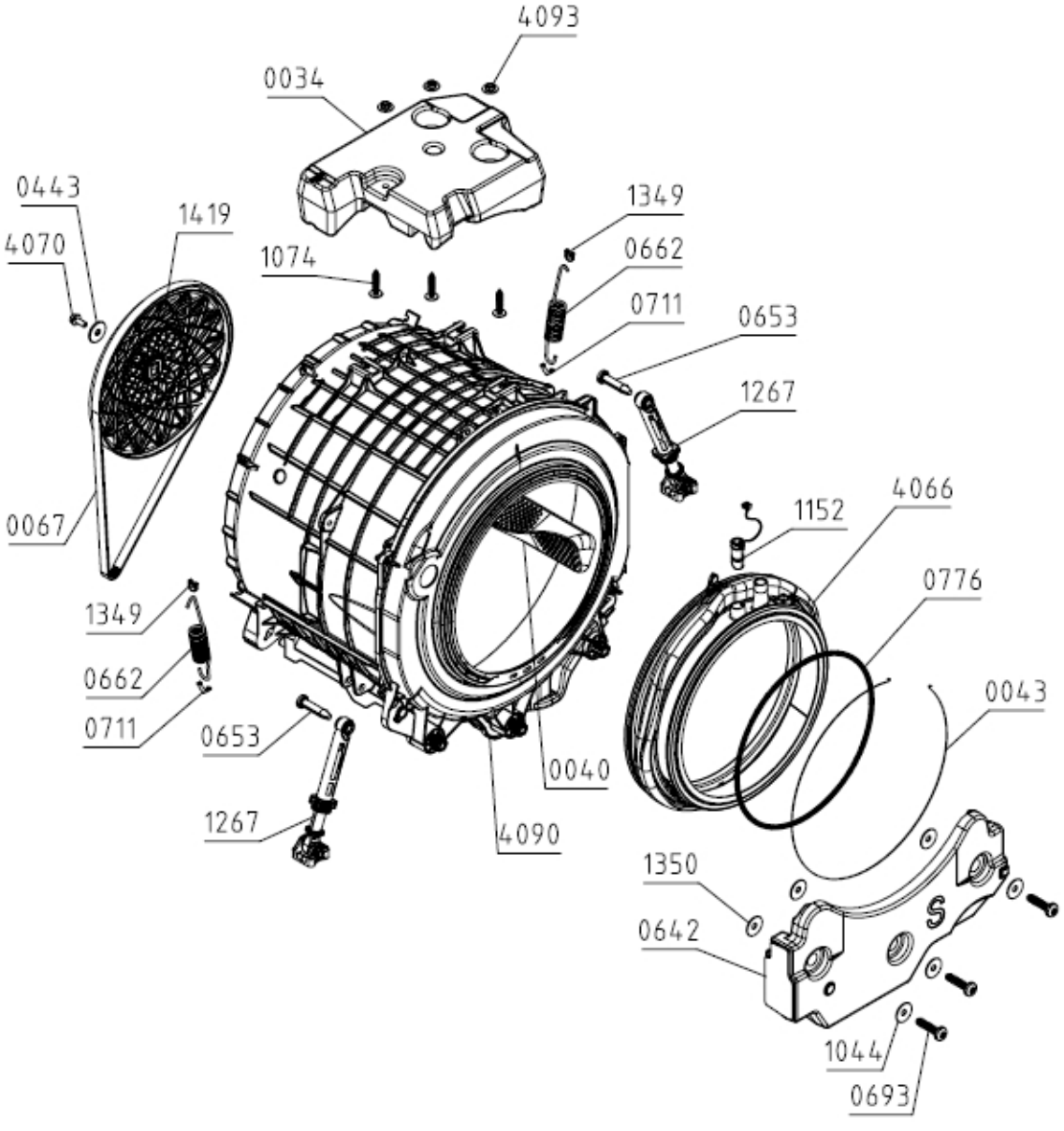
4093
0034
0443
1419
4070
1349
0662
1074
0711
0653
1267
0067
1152
4066
0776
1349
0662
0711
0653
0043
0040
1267
4090
1350
0642
1044
0693

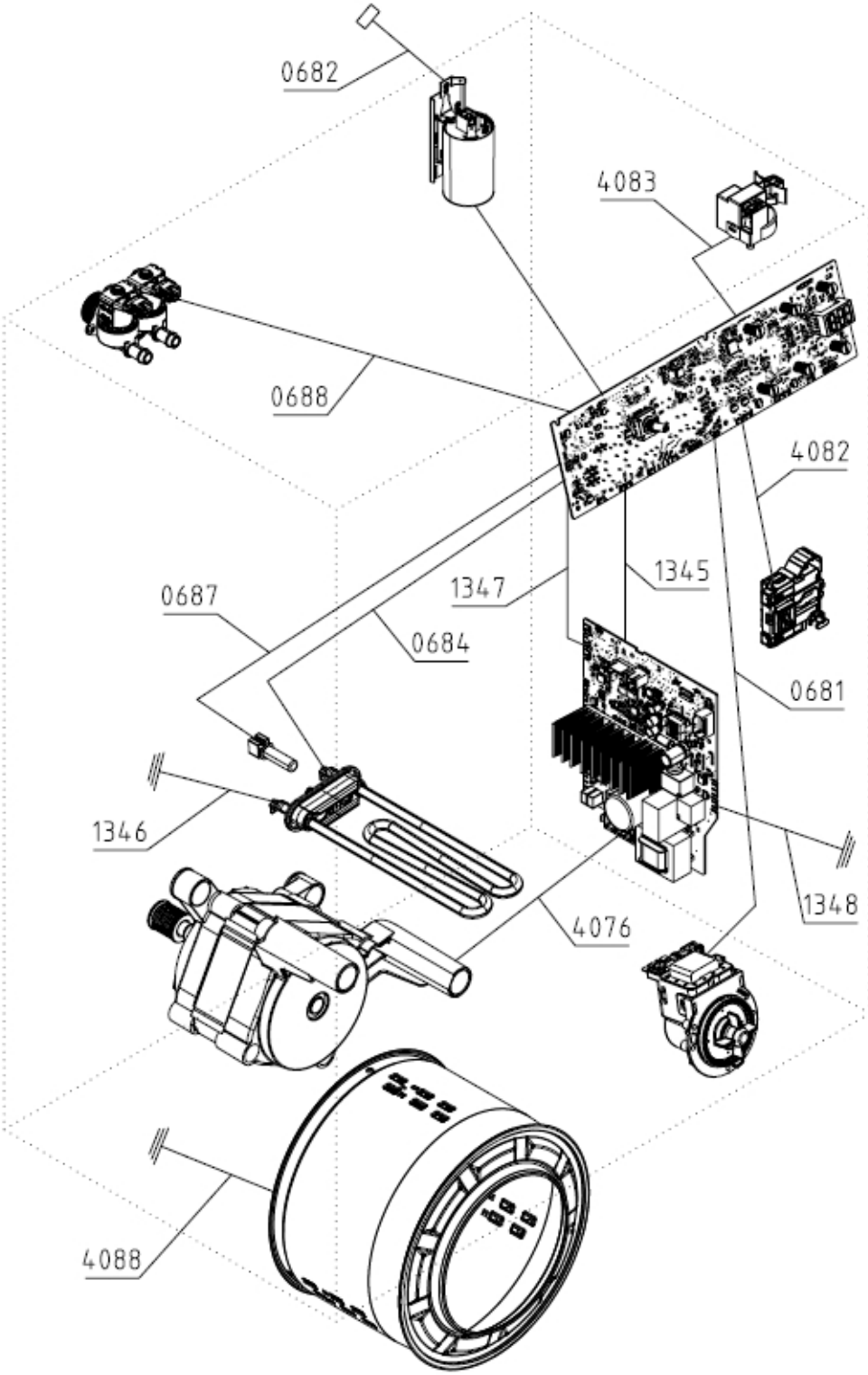
0682
4083
0688
4082
1347
1345
0687
0684
0681
1346
1348
4076
4088

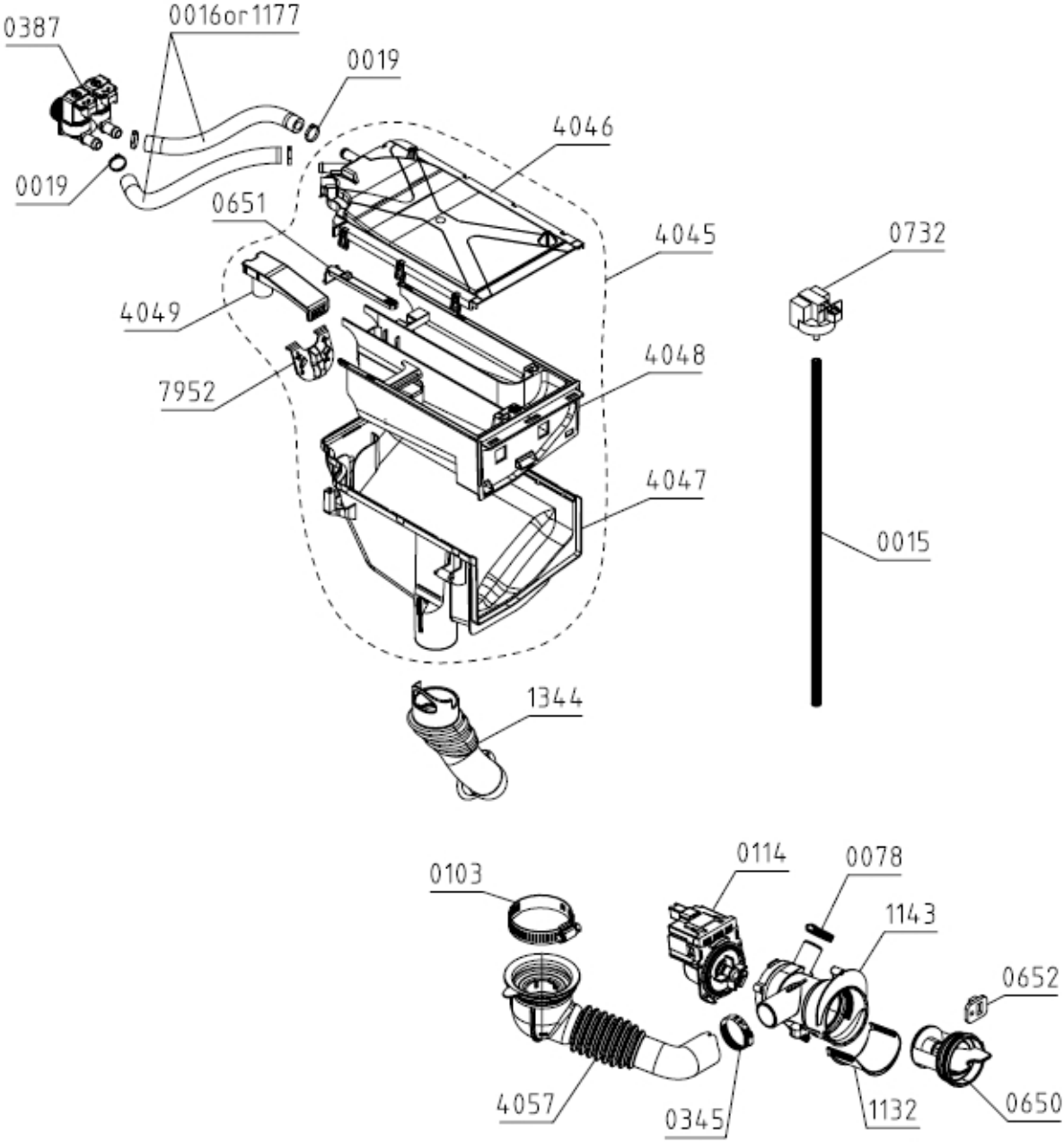
0387
0016or1177
0019
0019
4046
0651
4045
0732
4049
4048
7952
4047
0015
1344
0103
0114
0078
1143
0652
4057
0345
1132
0650